J. Meinlschmidt GmbH
Ventile für Metallblasinstrumente seit 1866

JM Nadel

Nadelöler für JM Öle passend zu den Flaschen Nr. 5, Nr. 11 und Nr. 13

Nicht demontieren, Kinderverschluss entfernen und Nadel einfach aufschrauben!

Weitere Informationen unter: **www.jm-gmbh.de**

J. Meinlschmidt GmbH
Ventile für Metallblasinstrumente seit 1866

Eigenschaften der Pflegemittel:

- für Metallblasinstrumente
- langlebiges, synthetisches Pflegeprodukt
- schützt vor Verschleiß / Korrosion
- geruchsneutral – nicht klumpend
- CO^2 / Klimaneutral produziert
- Made in Germany

J. Meinlschmidt GmbH
Hirschenweg 5
82538 Geretsried

Telefon: +49 8171 31710
E-Mail: info@jm-gmbh.de
Web: **www.jm-gmbh.de**

Für weitere Infos bitte Scannen!

J. Meinlschmidt GmbH
Ventile für Metallblasinstrumente seit 1866

Bedienungsanleitung

Synthetische Schmiermittel für Metallblasinstrumente

www.jm-gmbh.de

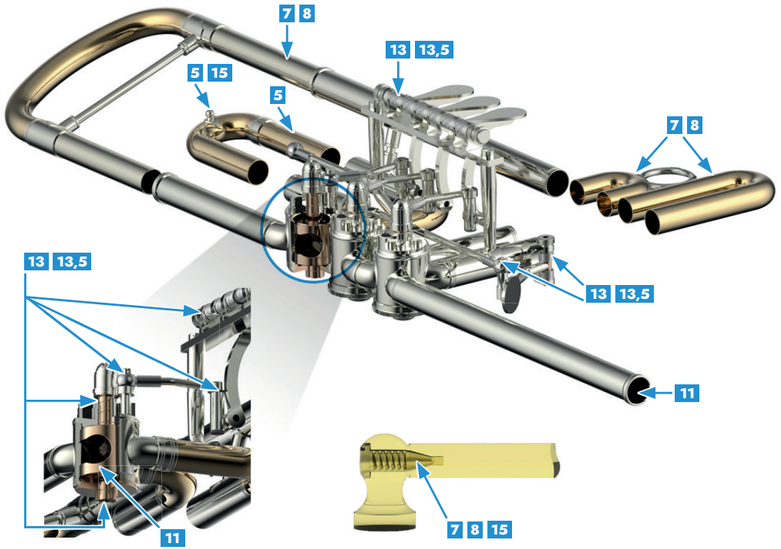

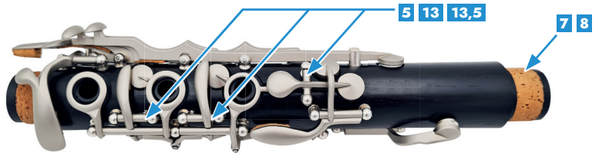

1 **JM001 Valve Oil – Synthetic Light Piston – 50ml**
Ein dünnes, synthetisches Ventilöl, welches besonders für Instrumente mit noch sehr dichten Perinet-Ventilen entwickelt wurde. Ermöglicht ein geschmeidiges, schnelles und gleichmäßiges Ventilspiel.

2 **JM002 Valve Oil – Synthetic Medium Piston & Rotor – 50ml**
Ein synthetisches Ventilöl, welches speziell für Perinet- und Drehventile mit durchschnittlichem Spiel entwickelt wurde. Ermöglicht ein langanhaltendes, geschmeidiges, schnelles und gleichmäßiges Ventilspiel.

3 **JM003 Valve Oil – Synthetic Heavy Piston & Rotor – 50ml**
Ein synthetisches Ventilöl, für den Schutz von Perinet- und Drehventilen. Hilft Ventile abzudichten, welche schon etwas größeres Spiel aufweisen. Ermöglicht ein langanhaltendes, geschmeidiges und schnelles Ventilspiel und verhindert Hängenbleiben.

5 **JM005 Slide Oil – Synthetic – 30ml**
Ein synthetisches Zugöl, welches die Dichtigkeit und Leichtgängigkeit aller Züge garantiert. Besonders geeignet für leichtgängige Züge mit Tonausgleich. Dämpft zudem Vibrationen und ist so auch geeignet für ausgeschlagene Gelenke.

7 **JM007 Slide Gel – Synthetic – 30ml**
Das bevorzugte synthetische Schmiermittel für alle Stimmzüge. Dichtet beständig ab und verhindert dank der guten Hafteigenschaften die Klumpenbildung am Ende des Zuges. Schützt vor Korrosion und Verschleiß.

8 **JM008 Slide Grease – Synthetic – 25ml Tube**
Das bevorzugte Zugfett für alle Stimmzüge. Dichtet beständig ab und verhindert dank der guten Hafteigenschaften und Temperaturbeständigkeit die Klumpenbildung am Ende des Zuges. Schützt vor Korrosion und Verschleiß.

11 **JM011 Rotor Oil – Synthetic – 30ml**
Ein langlebiges, synthetisches Öl, speziell für Instrumente mit Zylinder-Ventilen. Garantiert schnelle Ansprache und einen geschmeidigen Lauf. Schützt vor Korrosion und Verschleiß.

13 **JM013 Bearing Oil – Synthetic – 30ml**
Für Zylinder-Ventile mit noch kleinem Spiel. Dieses synthetische Öl gewährt ein Höchstmaß an Verschleißfestigkeit und Korrosionsschutz für alle Arten von Lagern und Gelenken ohne die Leichtgängigkeit zu verringern.

13,5 **JM013,5 Bearing & Linkage Oil – Synthetic – 30ml**
Für Zylinder-Ventile mit durchschnittlichem Spiel. Dieses synthetische Öl gewährt ein Höchstmaß an Verschleißfestigkeit und Korrosionsschutz für alle Arten von Lagern und Gelenken ohne die Leichtgängigkeit zu verringern.

15 **JM015 Spacefiller Oil – Synthetic – 30ml**
Ein dickflüssiges, synthetisches Öl für Lagerungen und Mechaniken, die bereits Spiel aufweisen. Dieses Öl ermöglicht eine geräuschfreie Bewegung, dämpft Vibrationen und garantiert einen geschmeidigen Lauf. Auch für Achsen, Schrauben und ausgeschlagene Gelenke geeignet. Schützt vor Korrosion und Verschleiß.
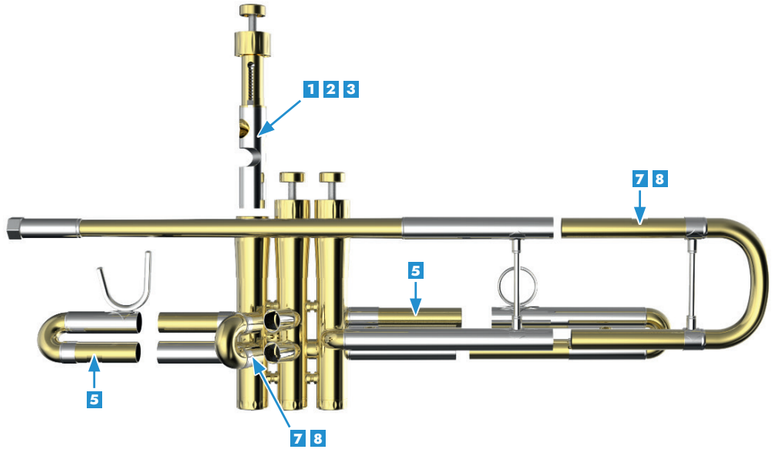
JM300 Instrument Cleaner – 100ml
Reinigt, pflegt und konserviert alle Flächen von Musikinstrumenten. Selbst hartnäckige Kalkablagerungen werden schnell und rückstandsfrei entfernt. Ideal für das Schnellfinish geeignet.